AEROCK

QUALITY THAT WARMS YOU UP



WATER FAN HEATER

SERIES R

AEROCK



TABLE OF CONTENTS

WATER FAN HEATERS AEROCK	2
POWER AND SPEED	4
SMART SOLUTIONS	6
SOLID CONSTRUCTION	8
DYNAMIC DESIGN	10
TYPES OF UNITS	12
UNITS RANGE	13
DIMENSIONS	13
CONNECTION EXAMPLES	14
PIPE DIAMETERS	14
ASSEMBLY	15
TECHNICAL PARAMETERS	15-19
AUTOMATION AND ACCESSORIES	20
PACKAGING	20

AEROCK



AEROCK – Uncompromising **Heating** for Your Business

AEROCK offers water fan heaters that effectively provide thermal comfort in various environments, including:

- Production halls
- Warehouses
- Car workshops and garages
- Small and large retail stores
- Sports venues
- Event facilities

AEROCK is fast, smart, solid and stylish, just like your business.

In heating, as in your business, there is no room for compromise.

Discover the **AEROCK SERIES R** - a water fan heater tailored to your needs.

AEROCK represents power that guarantees efficient heating even in demanding conditions. It's a solution you can rely on.



HEATING POWER

Depending on the chosen model, the heater generates heating power from 21 to 94 kW.



MAXIMUM AIR FLOW RATE

The diffuser's design is perfectly matched with the fan, ensuring full utilization of the air flow rate. One heater can provide heating for a space of up to **2000 m³** or can circulate up to **5,800 m³** of air per hour.



DEDICATED FOR HEAT PUMPS OR CONDENSING BOILERS

The expansion of **AEROCK's** product range with the **Aerock MINI R3** (three-row heat exchanger) and **Aerock R4** (four-row heat exchanger) models, available with **AC** and **EC** motors, aims to enable the use of these devices in low-temperature heating systems. The larger heating surface of the exchangers, due to the increased number of rows, allows for cooperation with heating factor generated by systems that include heat pumps or condensing boilers.

The geometry of the exchanger ensures low pressure drops in the flow of the heating factor and a high temperature rise of the supplied air.



Modern technologies, energy consumption optimization, and functionality make AEROCK heaters the perfect choice for contemporary companies.



WiFi CONTROL

Remote control through a dedicated app on your smartphone or tablet allows you to turn the heater on or off, adjust the temperature, and set operating schedules. Complete control over your heating system is always at your fingertips.



ENERGY-EFFICIENT EC MOTORS

Highly efficient EC motors generate significant energy savings. The motor adjusts its speed based on demand, optimizing use of energy.



AIR GUIDES

You can easily and quickly control both the width and direction of the warm air stream. Seven tilting angles for each guide maximizing control and flexibility for optimal air blow direction.



Made from the highest quality materials, AEROCK heaters are designed to meet the high demands of your business for years to come.



DURABLE CASING

The heater's casing is made of ABS, a material known for its high resistance to mechanical damage. It is also heat resistant and does not corrode. The aging protection of the plastic is achieved through the use of UV-resistant additives. The casing effectively transfers all heating power to your space.



HEAT EXCHANGER

A sturdy frame, copper tubes, and collectors with brass connections guarantee reliable operation of the heater's core.

Additional, hidden locknuts in the top and bottom parts of the heat exchanger frame allow for installation using mounting studs in either vertical or horizontal positions.

Additional valves in the collectors for venting or removing the fluid from the exchanger enable maintenance and ensure proper functioning of the unit for years.



EFFICIENT MOTOR

Electronically commutated EC motors maintain nearly constant efficiency across the entire speed range, leading to reduced energy consumption and lower load on the electrical network. The motor adjusts its rotational speed based on the load throughout its working range. The motor control system protects the network from uncontrolled increases in power consumption both during continuous operation and at startup.



3 YEARS WARRANTY

3-YEARS WARRANTY

Choosing **AEROCK** heaters means peace of mind and confidence that your investment will pay off for many years.

AEROCK embodies elegance and style in every detail, igniting the imagination and transforming your space into a unique and warm environment!





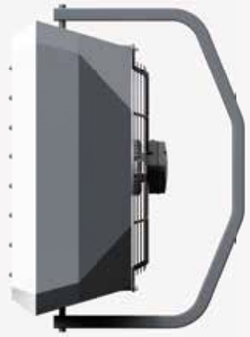



FOUR-ROW HEAT EXCHANGERS

ENERGY-EFFICIENT AND QUIET EC MOTORS

SMART AND ADVANCED WiFi CONTROL

3 YEARS WARRANTY

BRASS CONNECTORS IN THE HEAT EXCHANGER

MODERN DESIGN

SMOOTH CASING

Subtle edges and sleek corners give the device an elegant character. This design not only enhances the aesthetic appeal of the units but also increases their safety by reducing the risk of damage.

AERODYNAMIC SHAPE

The air guides are designed to seamlessly integrate with the unique design of the unit while minimizing air resistance to increase system efficiency and optimally direct the distributed air.

CLICK CONNECTORS

The invisible connections between the front of the casing and the heater body maintain a consistent shape and harmony in the product's appearance, while also allowing for inspection access.





AEROCK **R AC**

Water fan heater with AC motor
COMPETITIVE PRICE AND SIMPLE CONTROL

- Efficient three-speed motor
- Effective heating in the range of 5-100 kW
- Easy installation and quick connection
- Quiet operation
- Simple control
- Competitive price
- Mounting console included

AEROCK **R EC**

Water fan heater with EC motor
HIGH EFFICIENCY AND SMOOTH REGULATION

- High-efficiency EC motor
- Effective heating in the range of 5-100 kW
- Smooth regulation 0-10V
- Quiet operation
- Advanced control
- Handles up to 10 devices with one controller
- Mounting console included





AEROCK **RD AC/EC**

Air destratifier with AC or EC motor
MAXIMUM ENERGY SAVINGS

- Quiet operation
- Advanced control
- Easy installation
- Competitive price





AEROCK	MINI R2	MINI R3	MINI RD	R1	R2	R3	R4	RD
Types of Motors	AC/EC	AC/EC	AC/EC	AC/EC	AC/EC	AC/EC	AC/EC	AC/EC
Heating Power Range [kW]	2-21	2-28	---	2-30	3-51	6-73	8-94	---
Number of Rows in the Heater	2	3	---	1	2	3	4	---
Maximum Air Output [m³/h]	2170	2070	2420	5410	4970	5820	5080	6650
Maximum Horizontal Range [m]	14	12	17	23	22	25	22	28
Maximum Vertical Range [m]	8	7	10	12	11	12	10	15
Electric Power Consumption (Active Power) [W]	12-120	12-120	12-120	51-340	51-340	76-460	76-460	76-460

DIMENSIONS



CONNECTION EXAMPLES

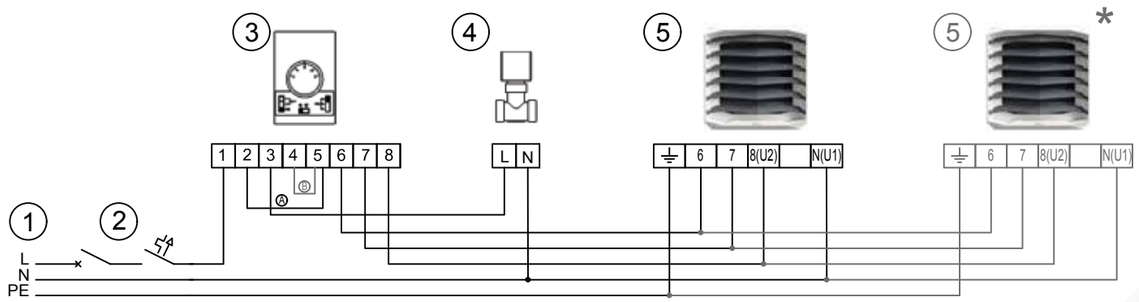

1. Power supply 230V/50Hz
2. Main switch, fuses
3. Wall controller for 3-speed AC fan
4. Valve with actuator 3/4”
5. Fan with AC motor

A - Connection 2-5 on AC wall controller: operation dependent on thermostat
B - Connection 4-5 on AC wall controller: operation independent of thermostat

*Maximum number of devices connected to one 3-speed AC wall controller:
4x MINI R2, MINI R3, MINI RD, 2x R1, R2, 1x R3, R4, RD

VERSION WITH **AC** MOTOR

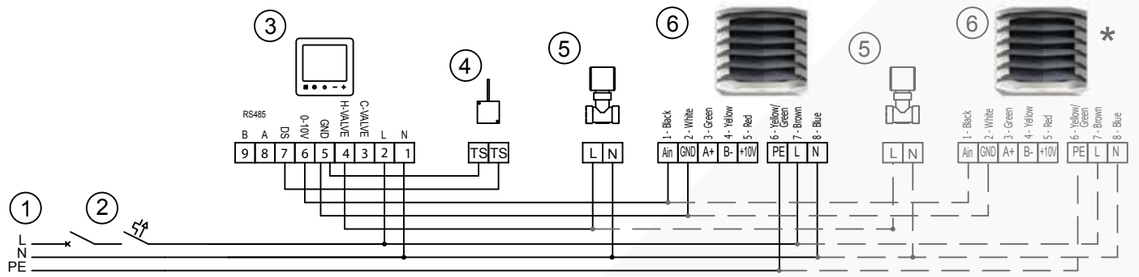

1. Power supply 230V/50Hz
2. Main switch, fuses
3. Controller for EC fan (0-10V)
4. Temperature sensor NTC for EC controller (0-10V)
5. Valve with actuator 3/4”
6. Fan with EC motor

*Maximum number of devices connected to one 0-10V EC wall controller:
10x MINI R2, MINI R3, MINI RD, R1, R2, R3, R4, RD

VERSION WITH **EC** MOTOR

PIPELINE DIAMETERS*

	MINI R2		MINI R3		R1		R2		R3		R4	
Number of heaters connected to the main line**	Max. waterflow [m³/h]	Pipeline diameter [“]	Max. waterflow [m³/h]	Pipeline diameter [“]	Max. waterflow [m³/h]	Pipeline diameter [“]	Max. waterflow [m³/h]	Pipeline diameter [“]	Max. waterflow [m³/h]	Pipeline diameter [“]	Max. waterflow [m³/h]	Pipeline diameter [“]
1	0,9	3/4	1,4	3/4	1,3	3/4	2,2	3/4	3,3	3/4	5,0	3/4
2	1,8	3/4	2,7	1	2,6	3/4	4,4	1	6,6	1 1/4	9,9	1 1/2
3	2,7	1	4,1	1	3,9	1	6,6	1 1/4	9,9	1 1/2	14,9	1 1/2
4	3,6	1	5,4	1	5,2	1	8,8	1 1/4	13,2	1 1/2	19,8	2
5	4,5	1	6,8	1 1/4	6,5	1 1/4	11	1 1/2	16,5	2	24,8	2
6	5,4	1 1/4	8,1	1 1/4	7,8	1 1/4	13,2	1 1/2	19,8	2	29,7	2 1/2
7	6,3	1 1/4	9,5	1 1/4	9,1	1 1/4	15,4	2	23,1	2 1/2	34,7	2 1/2
8	7,2	1 1/4	10,8	1 1/2	10,4	1 1/2	17,6	2	26,4	2 1/2	39,6	2 1/2
9	8,1	1 1/4	12,2	1 1/2	11,7	1 1/2	19,8	2	29,7	2 1/2	44,6	3
10	9,0	1 1/4	13,5	1 1/2	13	1 1/2	22	2 1/2	33	3	49,5	3

* Pipeline diameters selected for maximum water flow rate up to 2,5 m/s
** Heaters connected successively to one main line

ASSEMBLY

VERTICAL ASSEMBLY ON A MOUNTING BRACKET OR MOUNTING STUDS

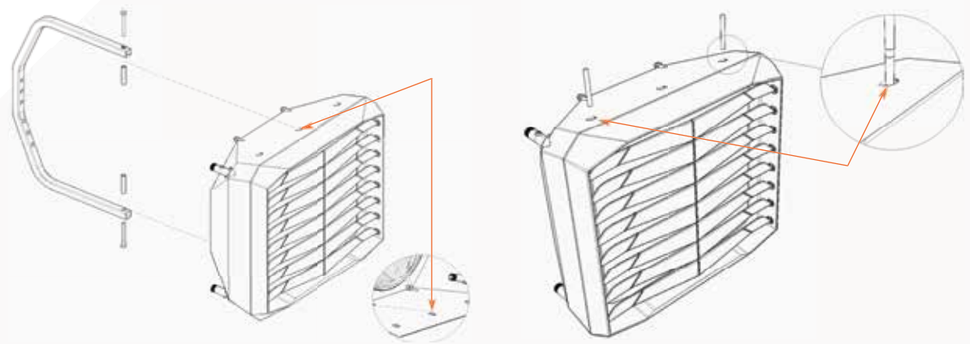

HORIZONTAL ASSEMBLY ON MOUNTING STUDS

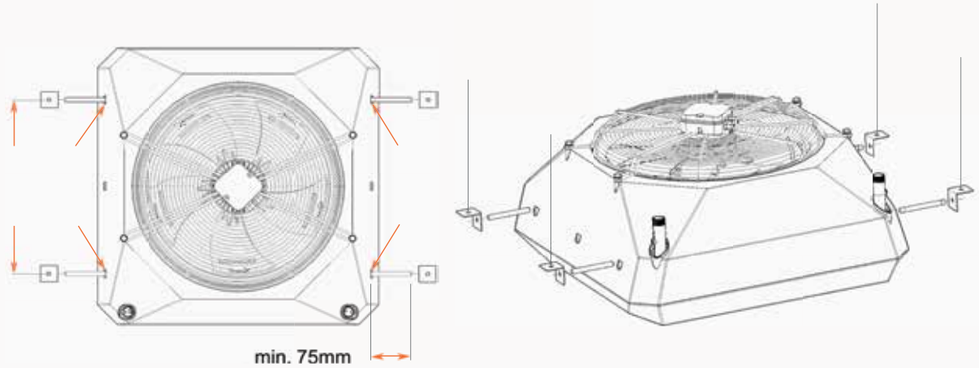

TECHNICAL PARAMETERS

	MINI R2		MINI R3		MINI RD		R1		R2		R3		R4		RD	
Parameter / Motor	AC	EC	AC	EC	AC	EC	AC	EC	AC	EC	AC	EC	AC	EC	AC	EC
Article Number AEROCK	1-4-0101	1-4-0104	1-4-0102	1-4-0105	1-4-0103	1-4-0106	1-4-0107	1-4-0112	1-4-0108	1-4-0113	1-4-0109	1-4-0114	1-4-0110	1-4-0115	1-4-0111	1-4-0116
Number of Heater Rows [pcs]	2		3		---		1		2		3		4		---	
Maximum Air Output [m³/h]	2170		2070		2420		5410		4970		5820		5080		6650	
Heating Power Range [kW]	2-21		2-28		---		2-30		3-51		6-73		8-94		---	
Maximum Heating Medium Temperature [°C]	130		110		---		130				110		95		---	
Maximum Operating Pressure [MPa]							1,6									
Maximum Horizontal Air Range [m]	14		12		17		23		22		25		22		28	
Maximum Vertical Air Range [m]	8		7		10		12		11		12		10		15	
Water Capacity [dm³]	1,2		1,7		---		1,3		2,2		3,1		4,2		---	
Connection Pipes Diameter [inches]	3/4”															
Device Weight (without water) [kg]	11,8	9,9	12,7	10,8	9,7	7,8	20,2	18,2	21,7	19,9	24,3	22,6	26,1	23,8	18,2	16,6
Power Supply [V/Hz]	1 ~ 230/50															
Motor Power [kW]	0,12	0,115	0,12	0,115	0,12	0,115	0,29	0,34	0,29	0,34	0,46	0,44	0,46	0,44	0,46	0,44
Rated current at 1~230V/50Hz Supply [A]	0,5	0,89	0,5	0,89	0,5	0,89	1,9	2,3	1,9	2,3	2,3	2,54	2,3	2,54	2,3	2,54
Motor Protection Class [IP]	54															
Colors [RAL]	Front of the Casing: RAL 9016 Back of the Casing and Air Guides: RAL 7024															

AEROCK MINI R2

FAN SPEED		III (Max.)		II (Mid.)		I (Min.)	
		AC	EC	AC	EC	AC	EC
Fan Efficiency	m³/h	2170		1700		1100	
Noise Level *	dB(A)	52	50	42	40	29	27
Electric Motor Power **	W	120	115	68	65	53	50
Electricity Consumption ***	W	115	110	64	64	50	48
Vertical Range	m	14		8		5	
Horizontal Range	m	8		5		3	

AEROCK MINI R3

FAN SPEED		III (Max.)		II (Mid.)		I (Min.)	
		AC	EC	AC	EC	AC	EC
Fan Efficiency	m³/h	2070		1600		1060	
Noise Level *	dB(A)	52	50	41	39	29	27
Electric Motor Power **	W	120	115	68	65	53	50
Electricity Consumption ***	W	115	110	64	64	50	48
Vertical Range	m	12		7		4	
Horizontal Range	m	7		4		3	

AEROCK R1

FAN SPEED		III (Max.)		II (Mid.)		I (Min.)	
		AC	EC	AC	EC	AC	EC
Fan Efficiency	m³/h	5410		3820		2650	
Noise Level *	dB(A)	56	56	51	50	40	39
Electric Motor Power **	W	290	340	230	260	200	200
Electricity Consumption ***	W	277	280	224	220	183	140
Vertical Range	m	23		20		15	
Horizontal Range	m	12		9		7	

AEROCK R2

FAN SPEED		III (Max.)		II (Mid.)		I (Min.)	
		AC	EC	AC	EC	AC	EC
Fan Efficiency	m³/h	4970		3550		2500	
Noise Level *	dB(A)	56	56	51	50	40	39
Electric Motor Power **	W	290	340	230	260	200	200
Electricity Consumption ***	W	277	280	224	220	183	140
Vertical Range	m	22		19		14	
Horizontal Range	m	11		8		6	

AEROCK R3

FAN SPEED		III (Max.)		II (Mid.)		I (Min.)	
		AC	EC	AC	EC	AC	EC
Fan Efficiency	m³/h	5820		4160		2890	
Noise Level *	dB(A)	56	57	50	51	44	44
Electric Motor Power **	W	460	440	340	320	280	260
Electricity Consumption ***	W	435	405	324	290	265	200
Vertical Range	m	25		22		16	
Horizontal Range	m	12		9		7	

AEROCK R4

FAN SPEED		III (Max.)		II (Mid.)		I (Min.)	
		AC	EC	AC	EC	AC	EC
Fan Efficiency	m³/h	5080		3900		2700	
Noise Level *	dB(A)	51	52	40	40	29	28
Electric Motor Power **	W	460	440	340	320	280	260
Electricity Consumption ***	W	435	405	324	290	265	200
Vertical Range	m	22		18		11	
Horizontal Range	m	10		8		6	

AEROCK MINI RD

FAN SPEED		III (Max.)		II (Mid.)		I (Min.)	
		AC	EC	AC	EC	AC	EC
Fan Efficiency	m³/h	2420		1920		1300	
Noise Level *	dB(A)	49	50	39	39	27	27
Electric Motor Power **	W	120	115	68	65	53	50
Electricity Consumption ***	W	115	110	64	64	50	48
Vertical Range	m	17		10		7	
Horizontal Range	m	10		7		5	

AEROCK RD

FAN SPEED		III (Max.)		II (Mid.)		I (Min.)	
		AC	EC	AC	EC	AC	EC
Fan Efficiency	m³/h	6650		5500		4000	
Noise Level *	dB(A)	55	56	49	50	42	43
Electric Motor Power **	W	460	440	340	320	280	260
Electricity Consumption ***	W	435	405	324	290	265	200
Vertical Range	m	28		24		19	
Horizontal Range	m	15		11		9	

* Reference conditions: room volume 1500 m³, measurements taken at a distance of 5 m
** Electric motor power for the above fan efficiencies
*** Measurement under laboratory conditions

TECHNICAL PARAMETERS

MINI R2 AC / EC

Tz /Tp [°C] Parameters

		90/70 [°C]				80/60 [°C]				70/50 [°C]				50/30 [°C]			
Tp1 [°C]	Qp [m³/h]	Pg [kW]	Tp2 [°C]	Qw [m³/h]	Δp [kPa]	Pg [kW]	Tp2 [°C]	Qw [m³/h]	Δp [kPa]	Pg [kW]	Tp2 [°C]	Qw [m³/h]	Δp [kPa]	Pg [kW]	Tp2 [°C]	Qw [m³/h]	Δp [kPa]
0	2170	21,5	29,8	0,92	9,4	18,1	25,1	0,80	7,2	14,6	20,3	0,64	5,2	7,3	10,1	0,32	1,7
	1700	17,3	33,2	0,74	6,5	14,54	28,0	0,64	5,0	11,77	22,6	0,517	3,6	5,9	11,3	0,26	1,2
	1100	13,7	37,0	0,61	5,3	11,5	31,2	0,51	3,3	9,3	25,3	0,41	2,4	4,7	12,7	0,20	0,8
5	2170	20,0	32,8	0,86	8,4	16,59	28,0	0,73	6,3	13,1	23,2	0,58	4,3	5,7	12,9	0,25	1,1
	1700	16,1	36,0	0,72	7,0	13,4	30,7	0,59	4,3	10,6	25,3	0,47	3,0	4,6	13,9	0,20	0,8
	1100	12,7	39,5	0,57	4,7	10,6	33,7	0,47	2,9	8,4	27,7	0,37	2,0	3,7	15,0	0,17	0,5
10	2170	18,6	35,7	0,80	7,3	15,1	31,0	0,67	5,3	11,6	26,1	0,51	3,5	4,1	15,7	0,18	0,6
	1700	14,9	38,7	0,66	6,2	12,2	33,4	0,54	3,7	9,4	28,0	0,41	2,4	3,3	16,4	0,15	0,4
	1100	11,8	42,0	0,53	4,1	9,6	36,1	0,43	2,5	7,4	30,1	0,33	1,6	2,8	17,6	0,12	0,3
15	2170	17,1	38,7	0,73	7,8	13,6	33,9	0,60	4,5	10,1	29,0	0,44	2,7	2,8	18,9	0,12	0,3
	1700	13,8	41,4	0,61	5,3	11,0	36,1	0,49	3,1	8,1	30,6	0,36	1,9	2,6	20,0	0,11	0,3
	1100	10,9	44,5	0,48	3,7	8,7	38,6	0,38	2,0	6,4	32,5	0,28	1,3	2,4	21,5	0,10	0,3
20	2170	15,6	41,6	0,67	6,6	12,1	36,8	0,53	3,6	8,5	31,8	0,37	2,0	2,2	23,1	0,10	0,2
	1700	12,6	44,1	0,54	4,6	9,8	38,8	0,43	2,5	6,9	33,2	0,30	1,4	2,0	23,8	0,10	0,2
	1100	9,9	46,9	0,44	3,1	7,73	40,9	0,34	1,7	5,45	34,8	0,24	1,0	1,7	24,7	0,10	0,2

MINI R3 AC / EC

Tz /Tp [°C] Parameters

		90/70 [°C]				80/60 [°C]				70/50 [°C]				50/30 [°C]			
Tp1 [°C]	Qp [m³/h]	Pg [kW]	Tp2 [°C]	Qw [m³/h]	Δp [kPa]	Pg [kW]	Tp2 [°C]	Qw [m³/h]	Δp [kPa]	Pg [kW]	Tp2 [°C]	Qw [m³/h]	Δp [kPa]	Pg [kW]	Tp2 [°C]	Qw [m³/h]	Δp [kPa]
0	2070	28,8	41,8	1,28	10,0	24,1	35,1	1,07	7,7	19,6	28,6	0,86	5,6	9,9	14,3	0,43	1,8
	1600	22,5	46,2	1,00	6,6	18,8	38,6	0,83	5,0	15,4	31,7	0,68	3,7	7,8	15,9	0,34	1,2
	1060	17,7	50,3	0,79	4,4	14,8	41,9	0,65	3,3	12,2	34,5	0,54	2,5	6,2	17,5	0,27	0,8
5	2070	26,8	44,0	1,19	8,9	22,2	37,2	0,98	6,7	17,7	30,7	0,78	4,7	7,7	16,2	0,34	1,2
	1600	21,0	48,1	0,93	5,8	17,3	40,5	0,76	4,3	13,8	33,5	0,61	3,1	6,1	17,5	0,26	0,8
	1060	16,5	51,9	0,74	3,9	13,6	43,6	0,60	2,9	10,9	36,1	0,48	2,0	4,8	18,7	0,21	0,5
10	2070	24,9	46,2	1,11	7,8	20,2	39,4	0,89	5,7	15,6	32,7	0,69	3,8	5,5	18,0	0,24	0,7
	1600	19,4	50,0	0,86	5,1	15,7	42,4	0,70	3,7	12,3	35,2	0,54	2,5	4,4	19,1	0,19	0,5
	1060	15,3	53,6	0,68	3,4	12,4	45,2	0,55	2,5	9,7	37,6	0,43	1,7	4,0	21,3	0,17	0,4
15	2070	22,9	48,3	1,02	6,8	18,2	41,5	0,81	4,8	13,6	34,7	0,60	3,0	4,1	20,9	0,18	0,4
	1600	17,9	51,8	0,79	4,4	14,2	44,2	0,63	3,1	10,7	36,9	0,47	2,0	3,7	22,6	0,16	0,3
	1060	14,1	55,1	0,63	3,0	11,2	46,8	0,50	2,1	8,4	39,0	0,37	1,3	3,3	24,5	0,15	0,3
20	2070	20,9	50,4	0,93	5,8	16,2	43,6	0,72	3,9	11,5	36,7	0,51	2,2	3,2	24,6	0,15	0,3
	1600	16,4	53,6	0,73	3,8	12,6	46,0	0,56	2,5	9,0	38,6	0,40	1,5	2,8	25,7	0,15	0,3
	1060	12,9	56,7	0,58	2,5	10,0	48,3	0,44	1,7	7,2	40,3	0,32	1,0	2,4	26,7	0,15	0,3

Legend:

T_z - Temperature of the supply water to the device
T_p - Temperature of the return water from the device
T_{p1} - Inlet air temperature to the device
T_{p2} - Outlet air temperature from the device

P_g - Heating capacity of the unit
Q_p - Airflow rate
Q_w - Water flow
Δp - Pressure drop in the heat exchanger

R1 AC / EC

Tz /Tp [°C] Parameters

		90/70 [°C]				80/60 [°C]				70/50 [°C]				50/30 [°C]			
Tp1 [°C]	Qp [m³/h]	Pg [kW]	Tp2 [°C]	Qw [m³/h]	Δp [kPa]	Pg [kW]	Tp2 [°C]	Qw [m³/h]	Δp [kPa]	Pg [kW]	Tp2 [°C]	Qw [m³/h]	Δp [kPa]	Pg [kW]	Tp2 [°C]	Qw [m³/h]	Δp [kPa]
0	5410	30,7	16,6	1,3	9,1	25,5	14,2	1,12	6,8	19,7	11,1	0,87	4,5	7,9	4,4	0,35	1,0
	3820	24,3	19,3	1,0	6,0	20,5	16,3	0,90	4,7	16,0	12,7	0,70	3,2	6,3	5,0	0,28	0,7
	2650	19,6	22,0	0,8	4,1	16,4	18,5	0,73	3,2	12,8	14,4	0,56	2,2	5,1	5,7	0,22	0,5
5	5410	28,5	20,4	1,3	7,9	23,2	17,9	1,03	5,8	17,5	14,8	0,77	3,7	5,4	8,0	0,24	0,5
	3820	22,6	22,9	1,0	5,3	18,6	19,8	0,82	4,0	14,1	16,2	0,62	2,5	4,4	8,5	0,19	0,4
	2650	18,1	25,4	0,8	3,7	14,9	21,8	0,66	2,7	11,3	17,7	0,50	1,7	4,1	9,6	0,18	0,3
10	5410	26,2	24,2	1,1	6,9	20,9	21,7	0,93	4,9	15,1	18,5	0,67	2,9	4,0	12,2	0,17	0,3
	3820	20,8	26,5	0,9	4,6	16,8	23,4	0,74	3,3	12,2	19,7	0,54	2,0	3,7	13,0	0,16	0,3
	2650	16,7	28,8	0,7	4,6	13,5	25,2	0,60	2,3	9,8	21,0	0,43	1,4	3,5	13,9	0,15	0,2
15	5410	23,9	22,4	1,1	5,9	18,6	25,3	0,82	3,9	12,8	22,2	0,56	2,1	3,2	16,8	0,15	0,2
	3820	19,0	30,1	0,8	4,0	14,9	26,9	0,66	2,7	10,3	23,2	0,45	1,5	2,9	17,3	0,15	0,2
	2650	15,3	32,2	0,7	3,9	12,0	28,5	0,53	1,9	8,3	24,3	0,37	1,0	2,7	18,0	0,15	0,2
20	5410	21,6	31,7	0,9	5,0	16,2	29,0	0,72	3,1	10,4	25,8	0,45	1,5	2,3	21,3	0,15	0,2
	3820	17,2	33,6	0,7	4,8	13,0	30,4	0,58	2,1	8,4	26,7	0,37	1,04	2,1	21,6	0,15	0,2
	2650	13,8	35,5	0,6	3,3	10,5	31,8	0,46	1,5	6,7	27,6	0,30	0,7	1,8	22,1	0,15	0,2

R2 AC / EC

Tz /Tp [°C] Parameters

		90/70 [°C]				80/60 [°C]				70/50 [°C]				50/30 [°C]			
Tp1 [°C]	Qp [m³/h]	Pg [kW]	Tp2 [°C]	Qw [m³/h]	Δp [kPa]	Pg [kW]	Tp2 [°C]	Qw [m³/h]	Δp [kPa]	Pg [kW]	Tp2 [°C]	Qw [m³/h]	Δp [kPa]	Pg [kW]	Tp2 [°C]	Qw [m³/h]	Δp [kPa]
0	4970	51,3	31,2	2,28	21,4	43,3	26,3	1,92	16,6	35,1	21,4	1,55	12,0	18,0	10,9	0,78	4,1
	3550	41,4	34,8	1,84	14,8	34,9	29,4	1,55	11,5	28,4	23,9	1,25	8,3	14,6	12,2	0,64	2,9
	2500	32,0	39,0	1,42	9,5	27,1	33,0	1,20	7,4	22,0	26,8	0,97	5,4	11,3	13,8	0,49	1,8
5	4970	47,9	34,1	2,12	18,9	39,8	29,2	1,76	14,4	31,6	24,2	1,39	10,0	14,3	13,7	0,62	2,7
	3550	38,6	37,4	1,71	13,1	32,2	32,0	1,42	9,9	25,6	26,5	1,12	6,9	11,6	14,7	0,50	1,9
	2500	29,9	41,4	1,33	8,5	24,9	35,3	1,07	6,4	19,8	29,2	0,87	4,5	9,0	16,0	0,39	1,2
10	4970	44,4	37,0	1,98	16,7	36,3	32,1	1,61	12,2	28,0	27,1	1,23	8,1	10,4	16,3	0,46	1,6
	3550	35,8	40,1	1,60	11,6	29,3	34,6	1,30	8,5	22,7	29,1	1,00	5,6	8,5	17,1	0,37	1,1
	2500	27,8	43,8	1,23	7,4	22,8	37,7	1,01	5,5	17,6	31,4	0,78	3,7	6,6	18,0	0,29	0,7
15	4970	40,9	39,9	1,82	14,5	32,8	34,9	1,45	10,3	24,4	29,9	1,07	6,4	6,4	18,9	0,28	0,7
	3550	33,0	42,7	1,47	10,0	26,5	37,2	1,17	7,1	19,8	31,6	0,87	4,4	5,1	21,2	0,22	0,5
	2500	25,6	46,1	1,14	6,5	20,5	40,0	0,91	4,6	15,4	33,7	0,67	2,9	5,1	21,2	0,22	0,5
20	4970	37,4	42,7	1,66	12,4	29,2	37,7	1,29	8,4	20,7	32,6	0,91	4,8	4,7	22,9	0,21	0,4
	3550	30,2	45,3	1,34	8,6	23,6	39,8	1,04	5,8	16,8	34,1	0,74	3,4	4,3	23,6	0,20	0,4
	2500	23,4	48,5	1,04	5,5	18,3	42,3	0,81	3,8	13,1	35,9	0,57	2,2	3,7	24,5	0,20	0,4

R3 AC / EC

Tz /Tp [°C] Parameters

		90/70 [°C]				80/60 [°C]				70/50 [°C]				50/30 [°C]			
Tp1 [°C]	Qp [m³/h]	Pg [kW]	Tp2 [°C]	Qw [m³/h]	Δp [kPa]	Pg [kW]	Tp2 [°C]	Qw [m³/h]	Δp [kPa]	Pg [kW]	Tp2 [°C]	Qw [m³/h]	Δp [kPa]	Pg [kW]	Tp2 [°C]	Qw [m³/h]	Δp [kPa]
0	5820	73,0	37,9	3,24	40,9	62,3	32,3	2,76	32,4	51,5	26,7	2,27	24,2	28,8	14,9	1,26	9,62
	4160	58,4	42,0	2,60	27,9	49,9	35,9	2,21	22,1	41,3	29,7	1,82	16,5	23,2	16,7	1,01	6,60
	2890	45,9	46,4	2,04	18,3	39,2	39,7	1,73	14,6	32,8	32,8	1,43	10,9	18,3	18,5	0,80	4,38
5	5820	68,3	40,4	3,03	36,5	57,6	34,9	2,55	28,3	46,7	29,2	2,05	20,4	23,7	17,3	1,03	6,85
	4160	54,7	44,3	2,43	24,9	46,1	38,2	2,04	19,2	37,4	31,9	1,65	13,9	19,1	18,7	0,83	4,72
	2890	43,0	48,4	1,90	16,3	36,3	41,7	1,60	12,7	29,5	34,8	1,30	9,2	15,1	20,3	0,66	3,16
10	5820	63,6	43,0	2,83	32,3	52,8	37,4	2,33	24,3	41,8	31,7	1,84	16,8	18,5	19,6	0,81	4,48
	4160	50,9	46,6	2,27	22,1	42,3	40,4	1,87	16,6	33,5	34,1	1,48	11,5	14,9	20,7	0,65	3,07
	2890	40,0	50,4	1,71	14,4	33,3	43,6	1,47	11,0	26,4	36,7	1,16	7,6	11,8	21,9	0,52	2,06
15	5820	58,8	45,5	2,62	28,3	47,9	39,8	2,12	20,6	36,8	34,1	1,62	13,5	13,1	21,8	0,57	2,45
	4160	47,1	48,8	2,09	19,2	38,4	42,6	1,70	14,0	29,6	36,2	1,30	9,3	10,5	22,6	0,46	1,70
	2890	37,0	52,4	1,64	12,6	30,2	45,6	1,33	9,3	23,3	38,5	1,03	6,2	8,4	23,5	0,36	1,13
20	5820	53,9	48,0	2,40	24,3	43,0	42,3	1,90	17,1	31,8	36,5	1,37	10,5	7,3	23,8	0,32	0,89
	4160	43,2	51,0	1,92	16,6	34,5	44,8	1,53	11,7	25,5	38,3	1,13	7,2	6,3	24,5	0,28	0,71
	2890	34,0	54,3	1,51	10,9	27,1	47,4	1,20	7,7	20,2	40,4	0,88	4,8	5,8	25,8	0,25	0,60

R4 AC / EC

Tz /Tp [°C] Parameters

		90/70 [°C]				80/60 [°C]				70/50 [°C]				50/30 [°C]			
Tp1 [°C]	Qp [m³/h]	Pg [kW]	Tp2 [°C]	Qw [m³/h]	Δp [kPa]	Pg [kW]	Tp2 [°C]	Qw [m³/h]	Δp [kPa]	Pg [kW]	Tp2 [°C]	Qw [m³/h]	Δp [kPa]	Pg [kW]	Tp2 [°C]	Qw [m³/h]	Δp [kPa]
0	5080	94,4	56,3	4,20	46,2	80,4	47,9	3,56	36,4	66,0	39,4	2,90	26,7	35,5	21,2	1,55	10,0
	3900	78,0	59,6	3,47	33,2	66,5	50,9	2,94	26,1	54,7	41,8	2,41	19,4	29,5	22,6	1,29	7,2
	2700	58,2	64,3	2,59	20,1	49,7	54,9	2,20	15,8	41,0	45,3	1,80	11,8	22,3	24,6	0,97	4,5
5	5080	88,2	57,6	3,92	41,1	74,1	49,2	3,28	31,7	59,7	40,6	2,63	22,5	28,6	22,1	1,25	6,9
	3900	72,9	60,8	3,25	29,7	61,3	51,9	2,72	22,8	49,5	42,8	2,18	16,3	23,8	23,3	1,04	5,0
	2700	54,5	65,2	2,42	19,9	45,9	55,7	2,03	13,8	37,1	46,0	1,63	9,9	18,0	24,9	0,78	3,1
10	5080	82,0	58,9	3,65	36,3	67,8	50,5	2,92	27,1	53,2	41,7	2,34	18,5	21,5	22,8	0,94	4,2
	3900	67,8	61,9	3,01	26,0	56,2	52,9	2,48	19,5	44,2	43,8	1,94	13,4	17,9	23,7	0,78	3,1
	2700	60,7	66,0	2,25	15,8	42,1	56,5	1,86	11,9	33,2	46,6	1,46	8,2	13,6	25,0	0,59	1,9
15	5080	75,8	60,2	3,37	31,6	61,4	51,6	2,72	22,8	46,7	42,8	2,05	14,7	14,0	23,3	0,61	2,0
	3900	62,6	62,9	2,79	22,8	50,9	53,9	2,25	16,5	38,8	44,6	1,70	10,7	11,7	23,9	0,51	1,5
	2700	46,9	66,8	2,08	13,7	38,2	57,2	1,68	10,0	29,2	47,2	1,28	6,5	10,0	26,1	0,44	1,1
20	5080	69,4	61,4	3,08	27,1	55,0	52,8	2,43	18,9	40,0	43,9	1,76	11,3	9,4	25,6	0,41	1,0
	3900	57,4	63,9	2,55	19,6	45,6	54,9	2,01	13,6	33,3	45,4	1,47	8,2	8,8	26,7	0,38	0,9
	2700	43,0	67,5	1,91	11,9	34,2	57,8	1,51	8,3	25,1	47,7	1,10	5,1	7,5	28,3	0,37	0,9

Legend:

T_z - Temperature of the supply water to the device
T_p - Temperature of the return water from the device
T_{p1} - Inlet air temperature to the device
T_{p2} - Outlet air temperature from the device

P_g - Heating capacity of the unit
Q_p - Airflow rate
Q_w - Water flow
Δp - Pressure drop in the heat exchanger



Wall controller for 3-speed AC fan



On/off wall thermostat



Regulator ARW 3.0/2



HMI controller with WiFi for EC fan (0-10V)

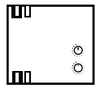

Potentiometer with thermostat for EC fan (0-10V)

Article Number	1-4-1001	1-4-1010	1-4-1011	1-4-1003	1-4-1006
Power Supply	1~230V/50Hz	1~230V/50Hz	1~230V/50Hz	1~230V/50Hz	1~230V/50Hz
Permissible Load Current	6(3)A for 230V AC	3A for 230V AC	3A for 230V AC	1,5A for 230V AC i 0,01A dla 0-10V DC	0,02A for 0-10V DC
Output Signal	on-off	on-off	on-off	0-10V DC	0-10V DC
Operating Mode	manual	manual	manual	manual/automatic	manual
Temperature Set Range	5 - 30°C	5 - 30°C	---	5 - 40°C	5 - 30°C
Temperature Measurement	Internal temperature sensor	Internal temperature sensor	---	Internal NTC 10k temperature sensor	Internal temperature sensor
Protection Class	IP30	IP30	IP54	IP20	IP30
Mounting Method	Wall-mounted	Wall-mounted	Wall-mounted	Wall-mounted	Wall-mounted

MAXIMUM NUMBER OF DEVICES THAT CAN BE CONNECTED TO OUR CONTROLLER

AEROCK MINI R2 / MINI R3 / MINI RD	pcs	4	4	4	10	10
AEROCK R1 / R2	pcs	2	2	2	10	10
AEROCK R3 / R4 / RD	pcs	1	1	1	10	10

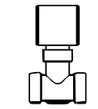

Two-way valve with actuator 3/4"

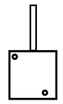

NTC temperature sensor for EC controller

Article Number	1-4-1004	1-4-1007
Internal Thread Diameter	3/4 inch	---
Power Supply	1-230V/50Hz	---
Max. Operating Pressure	0,9 MPa	---
Flow Coefficient kvs	4,5m³/h	---
Ambient Operating Conditions	0-60°C	-20 °C - +70 °C
Protection Rate	IP54	IP66
Opening /Closing Time	3/3 min.	---
Operating Mode	on-off	---
Measurement Range	---	-20 °C - +70 °C
Resistance Measurement Element	---	NTC 10K
Mounting Method	Wall-mounted	---
Max. Signal Wire Length	---	100m

PACKAGING





Each device is packed in high-quality cardboard.

Number of devices per pallet:
R1 - R4 - 9 pcs
MINI R - 16 pcs



AEROCK

QUALITY THAT WARMS YOU UP



WATER FAN HEATERS



AIR CURTAINS

Contact us

+48 666 061 866

aerock.eu

office@aerock.eu